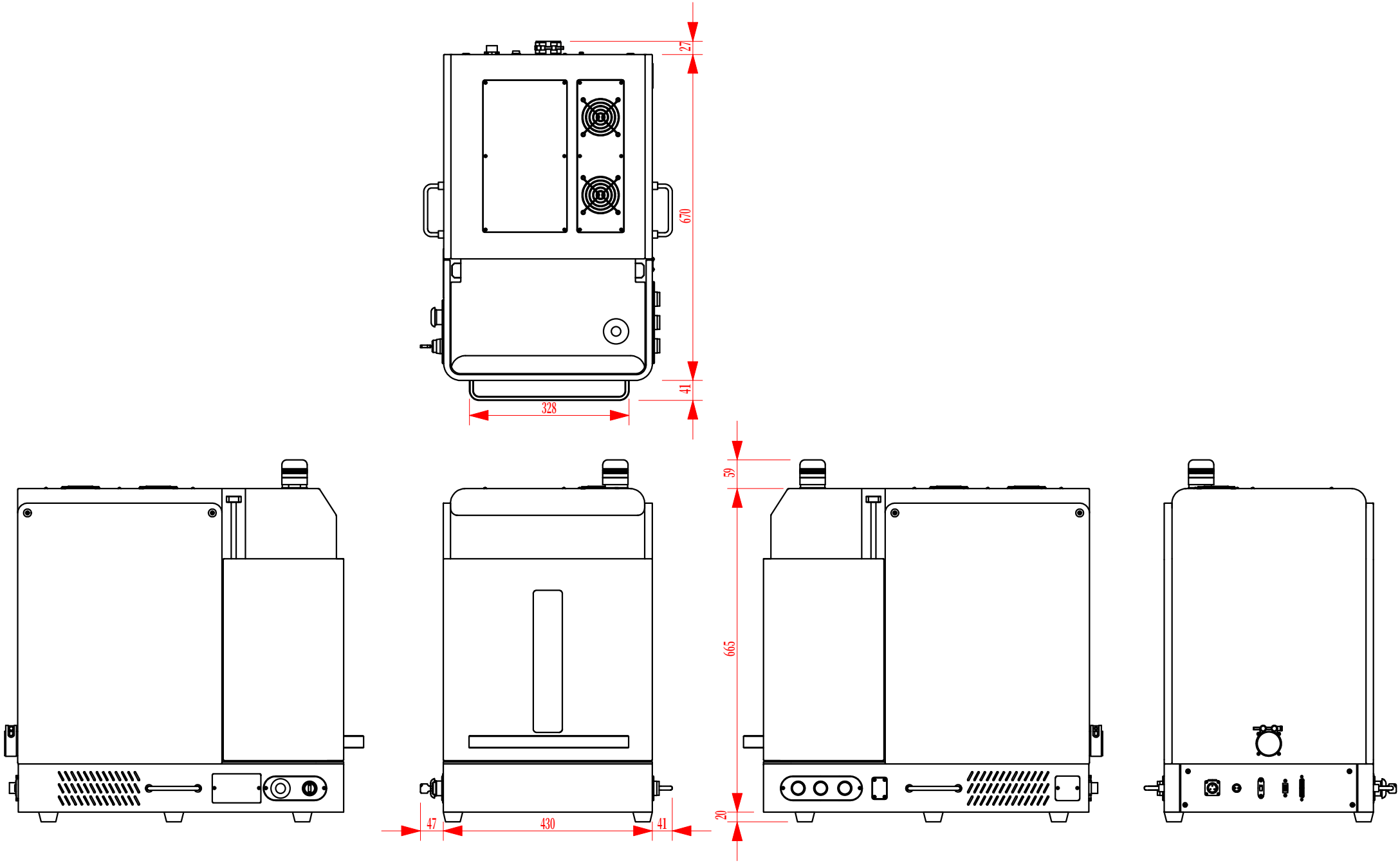
27
670
41
328
59
665
20
47
430
41